15 x Bal-10
1:10 S235

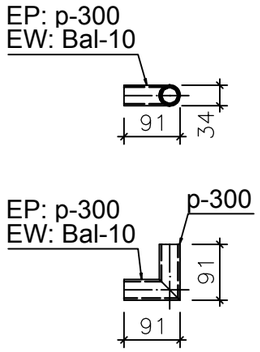

1 x Bal-15
1:10 S235

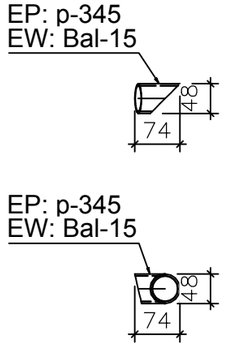

2 x Bal-14
1:10 S235

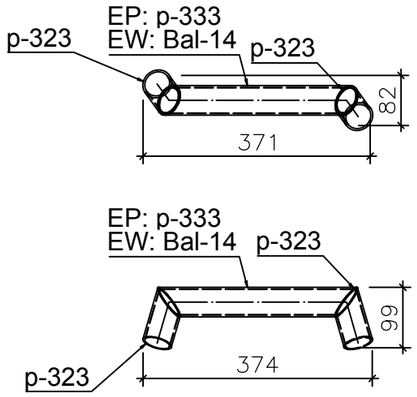

3 x Bal-13
1:10 S235

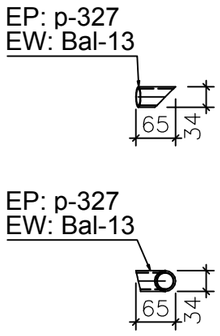

6 x Bal-11
1:10 S235

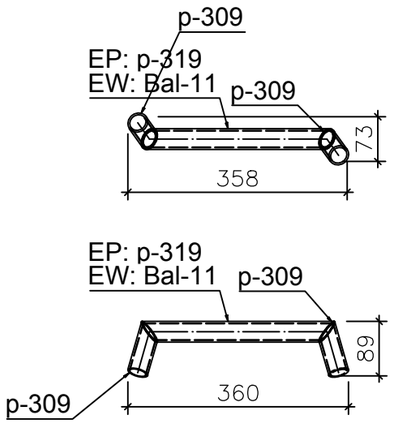

5 x Bal-12
1:10 S235

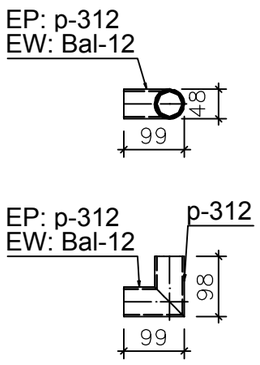

Pozycja	Nazwa	Ilość [szt.]	Długość [mm]	Materiał	Waga 1szt. [kg]	Waga całk. [kg]
Bal-10	**wykonać x**	**15**				
p-300	RO33.7X3.2	2	91	S235	0.22	0.44
Razem:		2				0.44
					Spoiny 1.8%	0.01
					Razem:	**0.45**
					x 15	**6.68**
Bal-11	**wykonać x**	**6**				
p-319	RO33.7X3.2	1	315	S235	0.76	0.76
p-309	RO33.7X3.2	2	87	S235	0.21	0.42
Razem:		3				1.18
					Spoiny 1.8%	0.02
					Razem:	**1.2**
					x 6	**7.2**
Bal-12	**wykonać x**	**5**				
p-312	RO48.3X3.2	2	98	S235	0.35	0.7
Razem:		2				0.7
					Spoiny 1.8%	0.01
					Razem:	**0.71**
					x 5	**3.56**
Bal-13	**wykonać x**	**3**				
p-327	RO33.7X3.2	1	65	S235	0.16	0.16
Razem:		1				0.16
					Spoiny 1.8%	0
					Razem:	**0.16**
					x 3	**0.48**
Bal-14	**wykonać x**	**2**				
p-333	RO48.3X3.2	1	327	S235	1.16	1.16
p-323	RO48.3X3.2	2	93	S235	0.33	0.66
Razem:		3				1.82
					Spoiny 1.8%	0.03
					Razem:	**1.86**
					x 2	**3.71**
Bal-15	**wykonać x**	**1**				
p-345	RO48.3X3.2	1	74	S235	0.26	0.26
Razem:		1				0.26
					Spoiny 1.8%	0
					Razem:	**0.27**
					x 1	**0.27**
					Całość razem:	**21.89**

UWAGI:

1. WSZYSTKIE NIEOZNACZONE SPOINY WYKONAĆ JAKO PACHWINOWE O GR "a" Z ZACHOWANIEM WARUNKU a≤0,7t
2. KONSTRUKCJE ZABEZPIECZYĆ OGNIOWO DO R60

BIURO PROJEKTÓW INWESTYCJI DROGOWYCH "K O M A"
42-200 Częstochowa ul. Kiedrzyńska 19 tel./fax 034 366-45-57
NIP 573 104 51 61 e-mail: biurokoma@architekci.pl

Nazwa obiektu: **Termomodernizacja budynku OSP w Jaworzniku wraz z przebudową pomieszczeń wewnętrznych**

Inwestor: **Gmina Żarki, ul.Kościuszki 15/17, 42-310 Żarki**

Przedmiot rysunku: SCHODY STALOWE - BALUSTRADA BAL-10, BAL-11, BAL-12, BAL-13, BAL-14, BAL-15

Projektował:	mgr inż. Piotr Jakub Szleper	Upr. Nr SLK/1727/PWOK/07	Skala: 1:10
Sprawdził:	mgr inż. Łukasz Szleper	Upr. Nr 40/09/DOIA	Rys. nr: K-35
Projektował:	mgr inż. arch. Łukasz Szleper	Upr. Nr 69/DOS/07	
Sprawdził:	mgr inż. arch. Marek Kula	Upr. Nr 57/09/SLDKK/II	Data: 02.2018